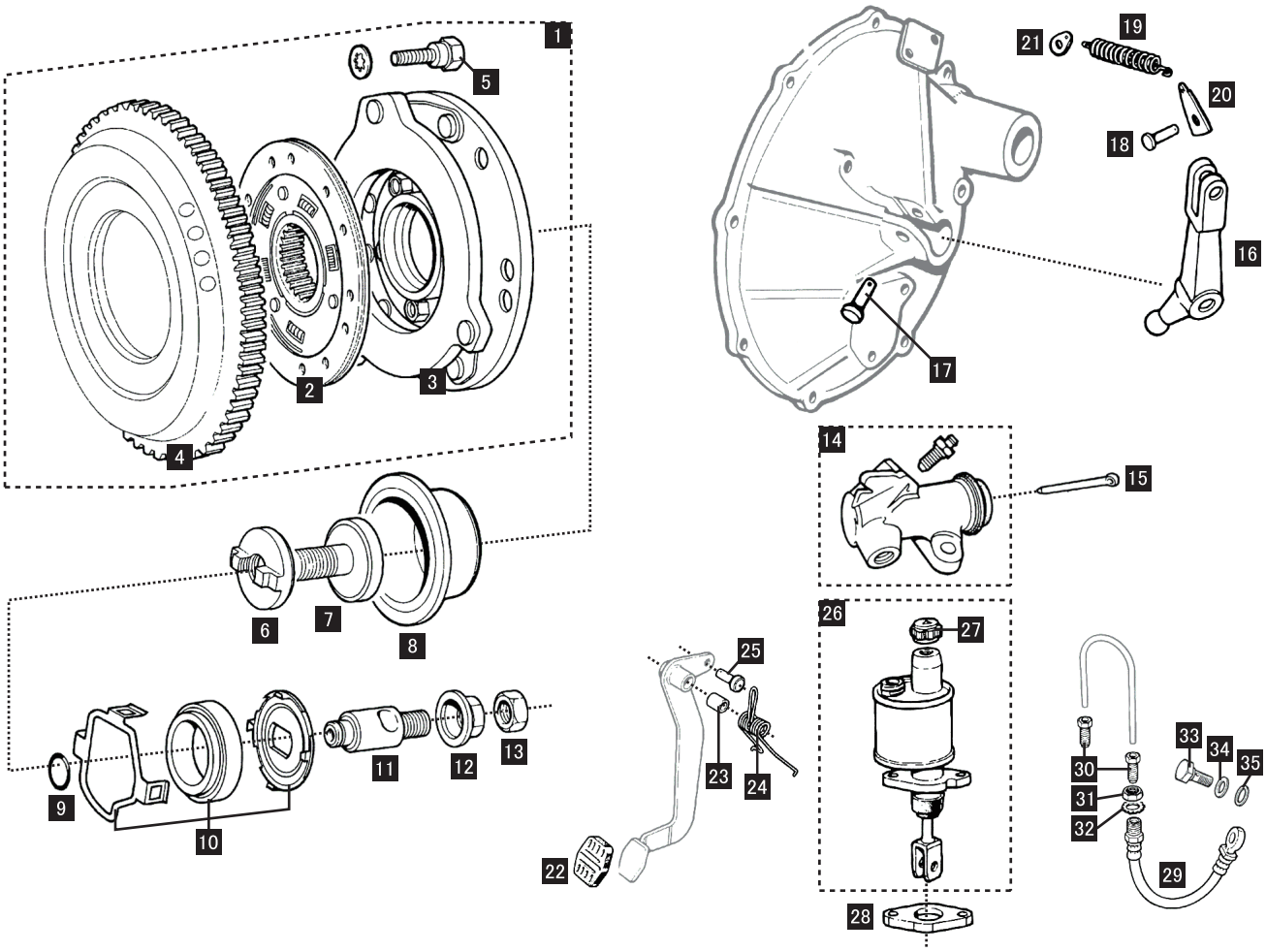

	PARTS NUMBER	DESCRIPTION	PRICE	REMARK
1	GCU90106AF	ｸﾗｯﾁASSY	NLA	1000cc -81Y
	GCU90115AF	〃	NLA	1000cc 82Y-
	GCU90122AF	〃	NLA	1300cc ｷｬﾌﾞ
	GCU90121AF	〃	¥ 60,000	1300cc INJ -96Y
	GCU90123AF	〃	NLA	1300cc INJ 97Y-
	GCK2123AFAP	ｸﾗｯﾁ3点ｾｯﾄ(ﾃﾞｨｽｸ･ﾍﾞｱﾘﾝｸﾞ･ｶﾊﾞｰ)	¥ 35,000	1300cc 全車
2	GCP204AFAP	ｸﾗｯﾁﾃﾞｨｽｸ	¥ 11,000	1000cc -81Y
	GCP271AFAP	〃	¥ 13,000	1000cc 82Y-
3	GCC103AP	ｸﾗｯﾁｶﾊﾞｰ	¥ 10,500	1000cc -81Y
	GCC679AP	〃	¥ 26,000	1000cc 82Y-
4	PSF10003	ﾌﾗｲﾎｲｰﾙﾘﾝｸﾞｷﾞｱ	¥ 11,500	全車
5	BAU2319	ｸﾗｯﾁｶﾊﾞｰﾎﾞﾙﾄ	NLA	全車
6	88G508	ﾌﾗｲﾎｲｰﾙｷｰ	¥ 5,000	-81Y
	DAM5923	〃	¥ 8,800	82Y-
7	22A747	ﾌﾗｲﾎｲｰﾙｽｸﾘｭｰ	¥ 3,100	-81Y
	DAM5922	〃	¥ 3,100	82Y-
8	AHU1564	ｽﾘｰﾌﾞﾍﾞｱﾘﾝｸﾞ	¥ 10,500	82Y-
9	AAU2866	Oﾘﾝｸﾞ	¥ 240	82Y-
10	GRB238AP	ｸﾗｯﾁﾍﾞｱﾘﾝｸﾞ / After	¥ 3,000	-81Y
	GRB239AP	〃 / After	¥ 3,000	82Y-
11	DAM1955	ﾌﾟﾗﾝｼﾞｬｰ	¥ 8,000	-81Y
	DAM5353	〃	¥ 13,500	82Y-
12	22A427	ﾌﾟﾗﾝｼﾞｬｰﾅｯﾄ	¥ 3,200	全車
13	NT610041	〃	¥ 650	全車

	PARTS NUMBER	DESCRIPTION	PRICE	REMARK
14	GSY110AP	ﾚﾘｰｽﾞｼﾘﾝﾀﾞｰASSY/Delphi	¥ 7,000	-81Y
	GSY118AP	〃 / Delphi	¥ 12,000	82Y-
15	13H396	ﾌﾟｯｼｭﾛｯﾄﾞ	¥ 2,200	全車
16	22A2204	ｸﾗｯﾁﾌｫｰｸﾚﾊﾞｰ	¥ 12,000	-81Y
	DAM5355	〃	¥ 8,800	82Y-
17	CLZ628	ｸﾚﾋﾞｽﾋﾟﾝ	¥ 500	全車
18	CLZ518	〃	¥ 400	全車
19	1G5999	ﾘﾀｰﾝｽﾌﾟﾘﾝｸﾞ	¥ 600	全車
20	2A3601	ｱﾝｶｰｱｽﾌﾟﾘﾝｸﾞ	¥ 1,200	全車
21	2A3600	ｱﾝｶｰｽﾌﾟﾘﾝｸﾞ	NLA	全車
22	GPR104A	ﾍﾟﾀﾞﾙﾊﾟｯﾄﾞ / 四角	¥ 700	旧車
	GPR107A	〃 / 六角	¥ 1,400	全車
23	2A3034	ﾌﾞﾚｰｷﾍﾟﾀﾞﾙﾌﾞｯｼｭ	¥ 1,300	全車
24	NAM8544	ﾍﾟﾀﾞﾙｽﾌﾟﾘﾝｸﾞ	¥ 1,800	全車
25	CLZ512	ｸﾚﾋﾞｽﾋﾟﾝ	¥ 350	全車
26	GMC901078AP	ｸﾗｯﾁﾏｽﾀｰｼﾘﾝﾀﾞｰ/Delphi	¥ 16,500	全車
27	513123A	ﾏｽﾀｰﾌｨﾗｰｷｬｯﾌﾟ	¥ 1,100	全車
28	31G279	ｸﾗｯﾁﾏｽﾀｰｶﾞｽｹｯﾄ	¥ 300	全車
29	GVP1020AP	ｸﾗｯﾁﾎｰｽ / Delphi	¥ 3,000	-81Y
	GVP1009AP	〃 / Delphi	¥ 5,200	82Y-
30	TM606031	ﾌﾞﾚｰｷﾊﾟｲﾌﾟﾕﾆｵﾝ	¥ 700	全車
31	2K8686	ｸﾗｯﾁﾎｰｽﾅｯﾄ	¥ 550	全車
32	WE600101	ｸﾗｯﾁﾎｰｽﾜｯｼｬｰ	¥ 300	全車
33	C5192A (CCC2876)	ﾊﾞﾝｼﾞｮｰﾎﾞﾙﾄ	NLA	全車
34	3H550	ﾊﾞﾝｼﾞｮｰﾎﾞﾙﾄﾜｯｼｬｰ	¥ 300	全車
35	233220A	ｸﾗｯﾁﾎｰｽﾜｯｼｬｰ	¥ 180	全車

表記の価格は令和05年04月13日現在の希望小売価格です。商品の仕様及び価格は予告なく変更される場合があります。